MECHANICAL:

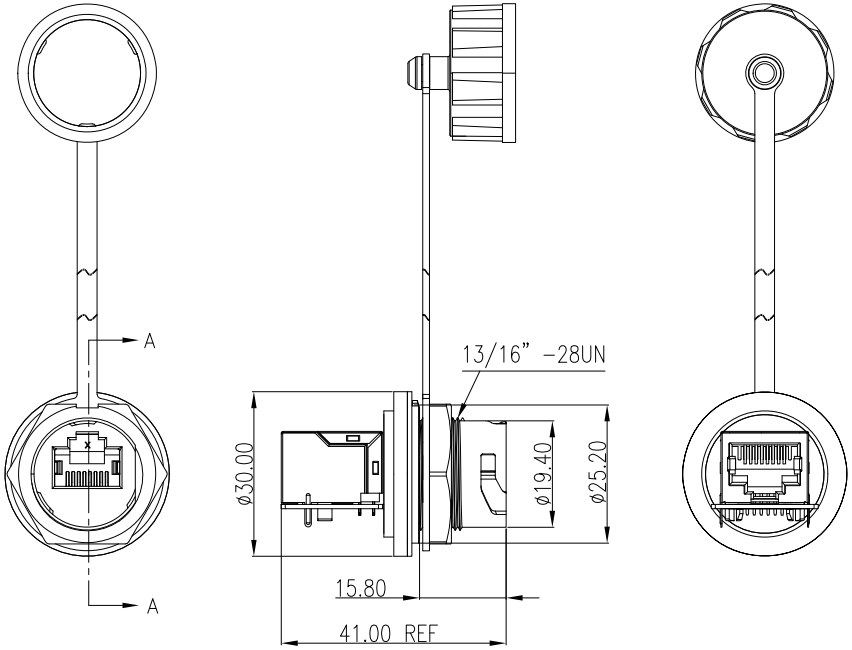

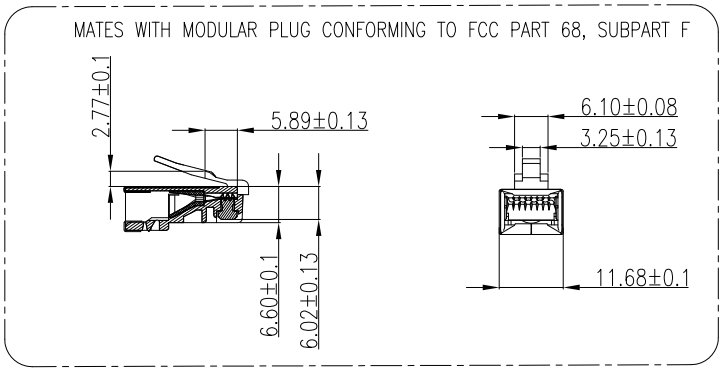

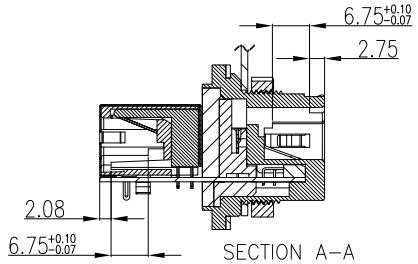

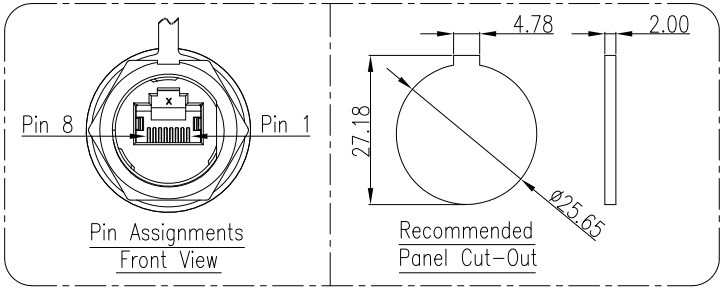

Champyang International Ltd., Co

A0	RELEASED	Allen	2025-08-18
REV	DESCRIPTION.	APPD.	Date

FILE NO : ARJ44 (Series)	TITLE 圖 名	RJ45 防水, 板端,無接地線 快鎖型 配25. 65面板		UNIT 單位	mm inch
TOLERANCE(公差) : 0.000 mm ± 0.10 mm; 0.00 mm ± 0.25 mm; 0.0 mm ± 0.30 mm	PART NO. 料 號	ARJ44-10800408F003-3R-H		SCALE 比 例	1 : 1
	DRAWN BY 製 圖	Ray	DATE 日 期 2025-08-18	REV. 版 本	A0
	CHECKED BY 審 核	Allen	DATE 日 期 2025-08-18		

MECHANICAL:

序号	品 名	规 格	用量
13	RJ防水连接器（板端）封胶垫片	硅橡胶黑色 TY2961-70	1PCS
12	RJ防水连接器(板端)防水垫片配25.65面板	硅橡胶白色 TY2961-70	1PCS
11	RJ防水连接器（板端）防水塞子	硅橡胶黑色 TY2961-70	1PCS
10	RJ防水连接器防尘带 直径28.00	TPE 本色无卤 2100-95N-40	1PCS
9	RJ防水连接器（板端）胶水	环氧树脂胶 9333B-1	2g
8	RJ防水连接器（板端）RJ45插座	PBT 黑色G20阻燃94V0无卤非红磷(环保料) 镀金30u"	1PCS
7	RJ防水连接器（板端）盖子	PA6 30%玻纤阻燃 黑色防紫外线(K-FKGS6/B)环保料	1PCS
6	RJ防水连接器（板端）屏蔽弹片	C5210-H T=0.35 镀锡100~150u"	1PCS
5	RJ防水连接器（板端）插芯	PA6 30%玻纤阻燃 黑色防紫外线(K-FKGS6/B)环保料 镀金30u"	1PCS
4	RJ防水连接器（板端）PCB	FR4	1PCS
3	RJ防水连接器（板端）防尘帽	PA6 30%玻纤阻燃 黑色防紫外线(K-FKGS6/B)环保料	1PCS
2	RJ防水连接器（板端）螺母	PA6 30%玻纤阻燃 黑色防紫外线(K-FKGS6/B)环保料	1PCS
1	RJ防水连接器（板端）塑壳配25.65面板	PA6 30%玻纤阻燃 黑色防紫外线(K-FKGS6/B)环保料	1PCS

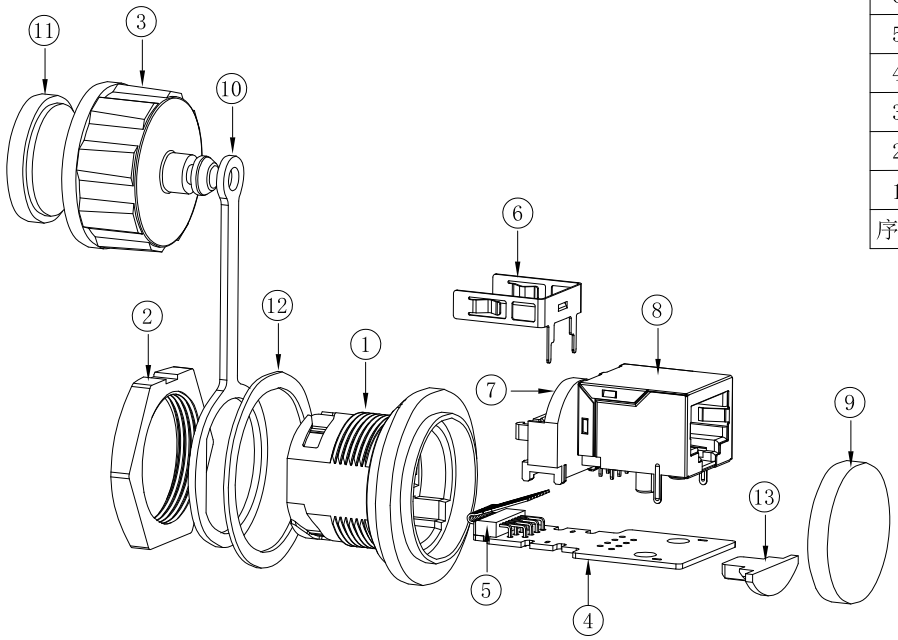

Champyang International Ltd., Co

A0	RELEASED	Allen	2025-08-18
REV	DESCRIPTION.	APPD.	Date

FILE NO : ARJ44 (Series)	TITLE 圖 名	RJ45 防水, 板端,無接地線 快鎖型 配25.65面板		UNIT 單位	mm inch
TOLERANCE(公差) : 0.000 mm ± 0.10 mm; 0.00 mm ± 0.25 mm; 0.0 mm ± 0.30 mm	PART NO. 料 號	ARJ44-10800408F003-3R-H		SCALE 比 例	1 : 1
	DRAWN BY 製 圖	Ray	DATE 日 期 2025-08-18	REV. 版 本	A0
	CHECKED BY 審 核	Allen	DATE 日 期 2025-08-18		

MECHANICAL:

包装出货状态/散件

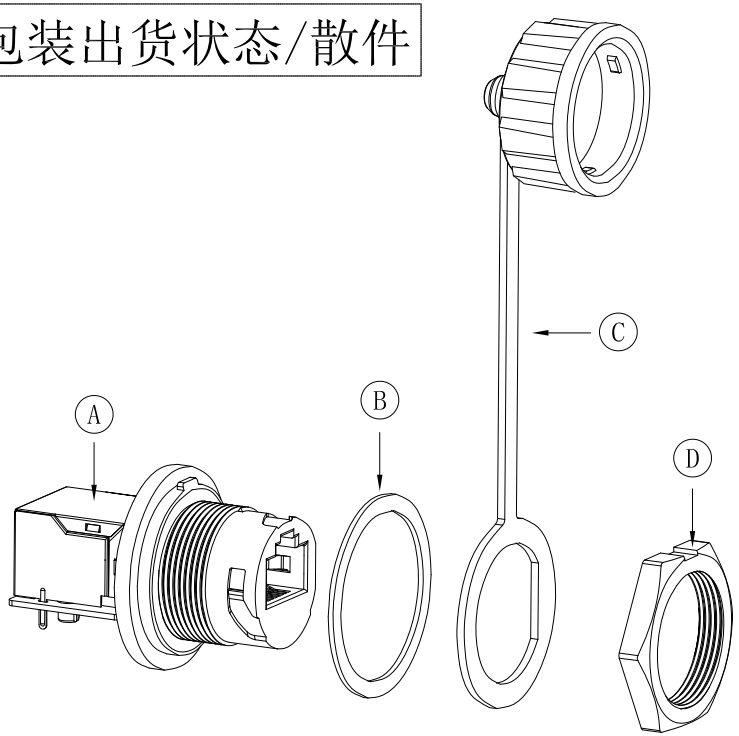

组合状态

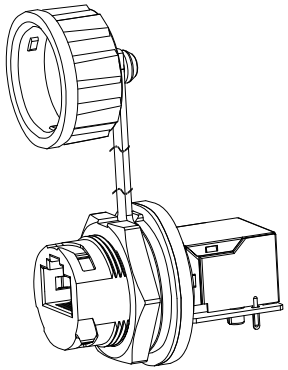

Champyang International Ltd., Co

A0	RELEASED	Allen	2025-08-18
REV	DESCRIPTION.	APPD.	Date

FILE NO : ARJ44 (Series)

TOLERANCE(公差) :
0.000 mm ± 0.10 mm
0.00 mm ± 0.25 mm
0.0 mm ± 0.30 mm

TITLE 圖 名	RJ45 防水, 板端,無接地線 快鎖型 配25. 65面板			UNIT 單位	mm inch
PART NO. 料 號	ARJ44-10800408F003-3R-H			SCALE 比 例	1 : 1
DRAWN BY 製 圖	Ray	DATE 日 期	2025-08-18	REV. 版 本	A0
CHECKED BY 審 核	Allen	DATE 日 期	2025-08-18		

Page：1of 1